Seitenansicht

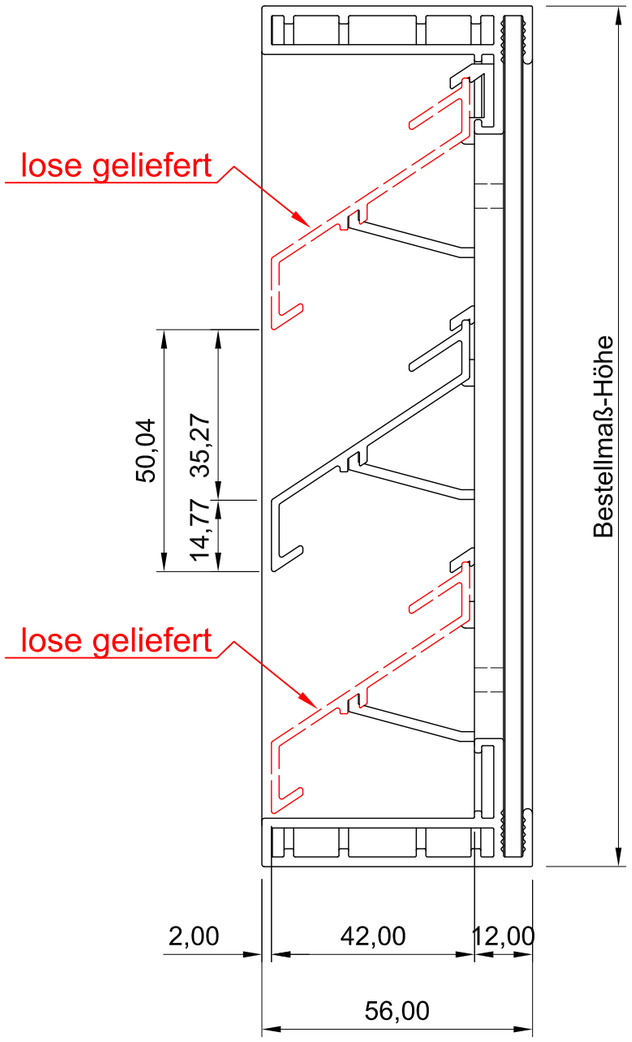

Vorderansicht

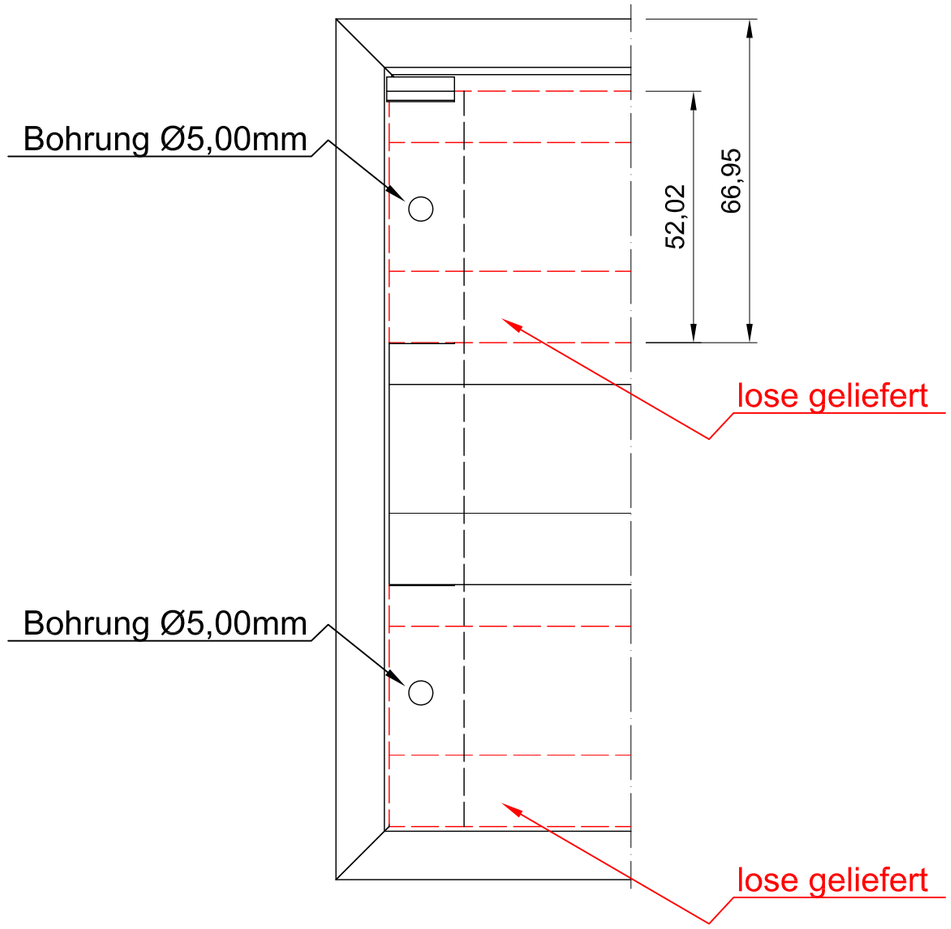

ISO-Ansicht

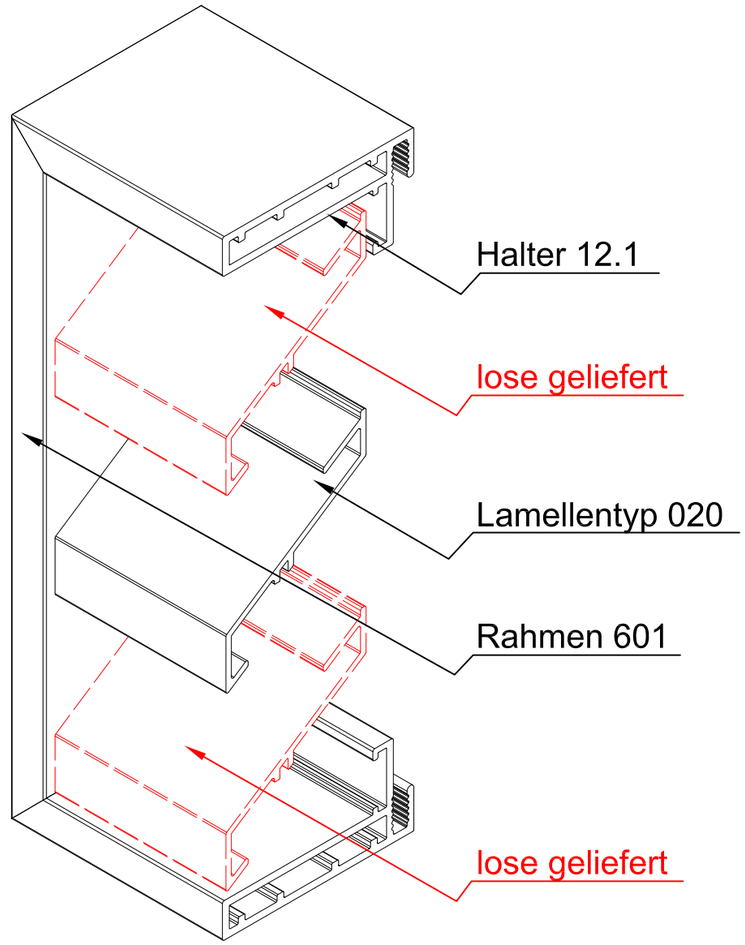

Draufsicht

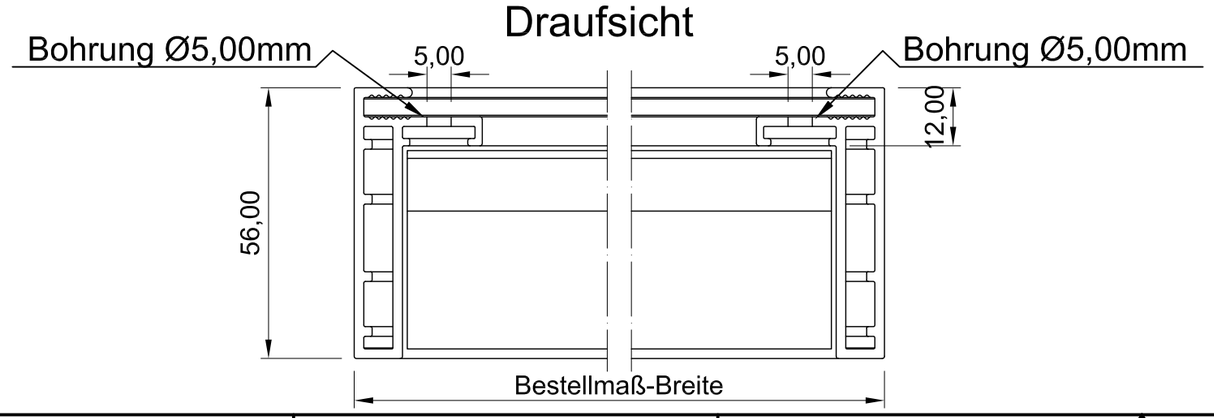

Lüftungsgitter 24-621

freier Lüftungsquerschnitt 50%

www.lueftungsgitter24.eu
info@lueftungsgitter24.eu
Tel.: +49 40 605 33 996